EVOLUTION®:
EVO-WS Czujnik pogody

Wprowadzenie

Gratulujemy zakupu dodatku do sterownika EVOLUTION-EVO-WS. Dzięki temu dodatkowi szybko zaoszczędzisz, zarówno czas jak i pieniądze, zachowując swój ogród zdrowy i piękny.

System składa się z bezprzewodowego czujnika zdalnego. Czujnik wykrywa bieżący poziom światła słonecznego, temperatury i opadów, a następnie przekazuje te informacje bezprzewodowo.

Inteligentne Connect ™ (oferowane oddzielnie) urządzenie podłączone do sterownika serii EVOLUTION.Sterownik dobiera czas pracy, aby zapewnić optymalną ilość wody wymaganej do następnego dnia nawadniania.

W celu zapoznania się z systemu EVO-WS Pogoda Sensor, proszę poświęcić kilka chwil na przeczytanie tej instrukcji w całości.

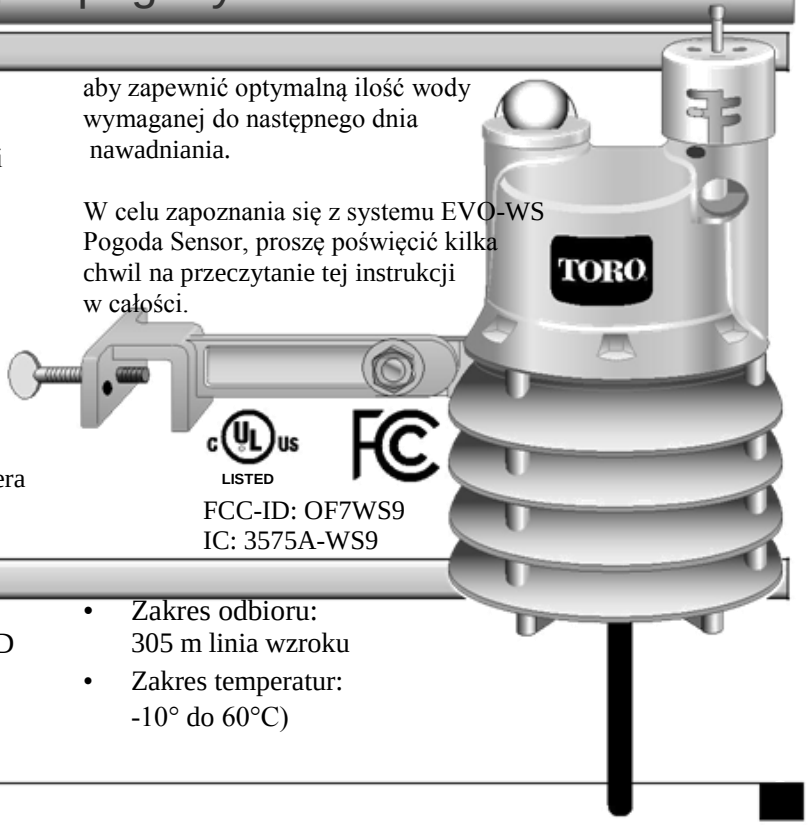

FCC-ID: OF7WS9
IC: 3575A-WS9

Specyfikacja

- Wymiary:
  7 cm W x 17,8 cm H, ponad 5 cm antena x 15,9 cm D ponad 10,2 cm uchwyt mocujący
- 9V bacteria (zawarta w zestawie)
- Zakres odbioru:
  305 m linia wzroku
- Zakres temperatur:
  -10° do 60°C)

Table of Contents

Dane techniczne **1**

Przegląd czujnika pogody **3**

Instalacja **4**

- Smart Connect® 4
- Opis karty SD 4
- Dodanie czujnika do sterownika 4
- Regulacja czujnika deszczu 7
- Czujnik pogody 7

Podstawowe operacje **9**

- Menu nawigacyjne 9
- Przejście do menu czujnika 9
- Menu czujnika pogodowego 10
  - Aktualne ustawienia 10
  - Temperatura 10
  - Status deszczu 10
  - Wyłączenie zamarazania 10
  - Dni suche 10
  - Ustawienie wody 10
  - Uaktualnienie czasu 11
  - Średnie zapotrzebowanie procentowe 11
  - Moja lokalizacja 11
  - Moc sygnału 11
  - Poziom baterii 11

Przemieszczenie baterii **12**

Przegląd **13**

Przywracanie ustawień fabrycznych **13**

Bezprzewodowe problem komunikacyjne **13**

Gwarancja i wsparcie TORO **14**

Przegląd czujnika pogody

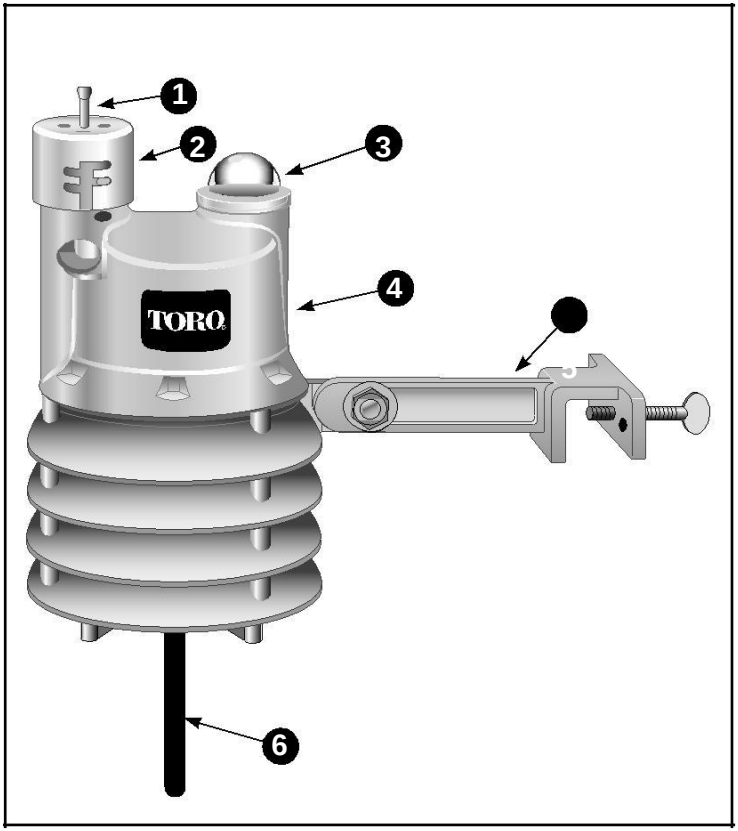

1. **Pin testowy czujnika deszczu**
   Naciśnięcie pinu testowego symuluje operację czujnika deszczu przez transmisję sygnału do odbiornika.

2. **Pokrywa regulacyjna czujnika deszczu**
   Czułość czujnika deszczu ustawiana jest pokrywą poprzez zawieszenie na 3mm, 6mm, 12mm, 19mm, Z nagromadzonych opadów.
3. **Kolektor słoneczny**
   Promieniowanie słoneczne i temperatura wykorzystywane są przez Smart Pod do obliczania I ustawienia nawadniania z wykorzystaniem warunków pogodowych
4. **Pojemnik na baterię**
   9V Bateria (zainstalowana) moż zapewnić czujnikowi działanie na okres 5-ciu lat.

Sprawdź jak wymienić baterię na stronie 9, aby uzyskać Dodatkowe informacje.

5. **QuickClip™ uchwyt mocujący**
   Uchwyt QuickClip umożliwia łatwy montaż czujnika.

6. **Antena**

EVOLUTION® Smart Connect®

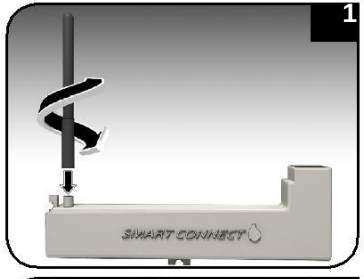

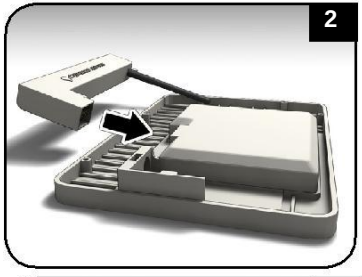

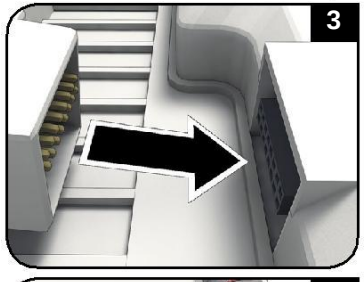

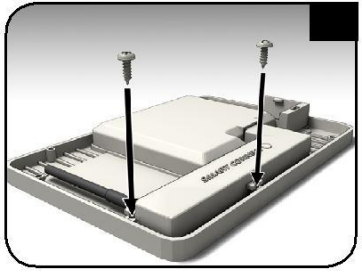

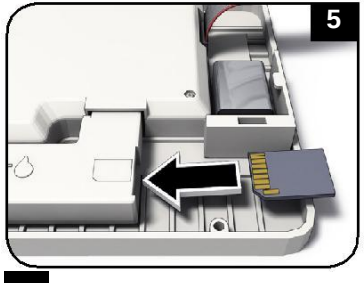

Objaśnienie do karty SD

Karta SD posiada pamięć z 40 lat dla wszystkich szerokości, długości geograficznych dla Ameryki Północnej. Kiedy czujnik pogody zostanie ulokowany w sterowniku (strona 6), dane z przeszłości zostają załadowane do sterownika.

W przypadku, gdy sterownik traci połączenie z czujnikiem sterownik użyje danych zapisanych na karcie, aby określić czas trwania nawodnienia do czasu przywrócenia łączności.

Podłączenie sterownika

Połączenie sterownika EVOLUTION® z czujnikiem pogody musi odbywać się z dodaniem, go w programie (W celu uzyskania pomocy w poruszaniu się w menu, proszę spojrzeć na stronę 9.)

1. Naciśnij **ADVANCED, później** .
2. na ADD/REMOVE DEVICE. , aby potwierdzić.

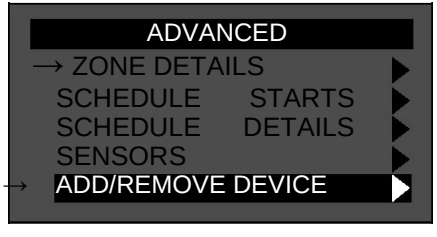

3. do WEATHER. to ADD. Aby dodać

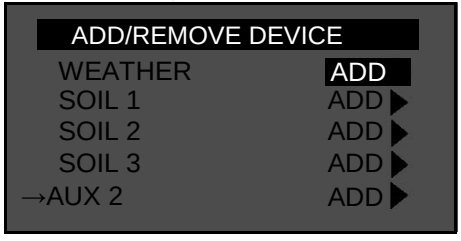

4. Sterownik EVOLUTION® czeka na identyfikację sygnału ze stacji pogodowej

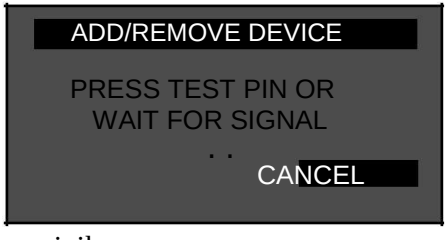

5. Aktywacja czujnika

Aby aktywować czujnik:

Dla nowego czujnika, naciśnij I przytrzymaj pin na 10-15 sekund. Czerwona dioda LED, widoczna z najdalszego punktu, będzie świecić dwa razy w ciągu 10 sekund (jeśli nie jest aktywna).

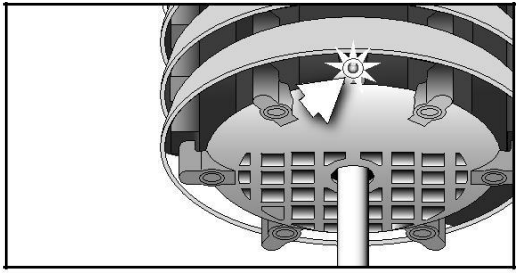

Jeżeli czujnik jest zainstalowany, są dwie opcje, aby go uruchomić:

- Przejdź do czujnika naciśnij I zwolnij pin na 15 sekund

- lub -

- Poprostu poczekaj 30 min, aż sterownik połączy się z czujnikiem

6. Sterownik powinien wykrywać czujnik. Potwierdź ID urządzenia na sterowniku.

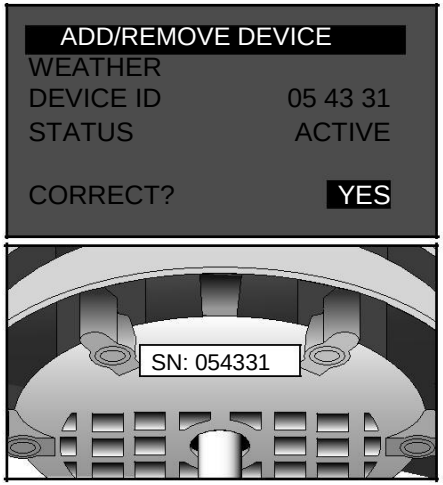

Jeżeli się nie połączy, naciśnij I kontynuuj dodawanie czujnika..

Jeżeli występuje brak połączenia naciśnij, , oraz powtórz kroki 3-6.

7. Następnym krokiem jest wprowadzenie lokalizacji. Jest możliwe, aby wprowadzić dane po kodzie lub po wpisaniu współrzędnych geograficznych (dostępne w Google Maps®).

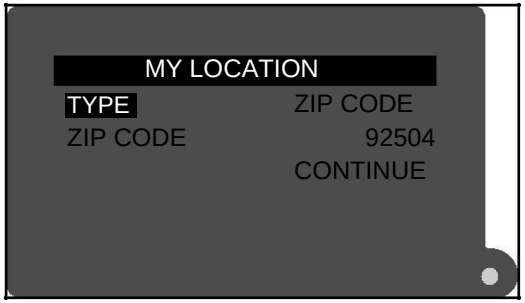

Aby ustwićTYPE, nasiśnij aby przejść do ZIP CODE. Naciśnij , aby wybrać opcję wpisywania współrzędnych.

8. Naciśnij . Ustawienie wartości można zmienić za pomocą przycisków i . Użyj i aby przełączać między numeramisekcji.
9. Po wprowadzeniu danych wciśnij CONTINUE. Naciśnij . Po chwili ekran wróci do opcji ADD/REMOVE DEVICE

Regulacja czujnika deszczu

Czujnik deszczu jest ustawiony, aby odłączyć nawadnianie przy 6 mm nagromadzonego opadu. Istnieją trzy alternatywne ustawienia 3 mm, 12 mm i 19 mm. Przed zainstalowaniem czujnika, należy ustawić czułość.

Zwiększenie progu działania czujnika powoduje wydłużenie czasu zadziałania czujnika w przypadku deszczu, jak rówież wydłużenie czasu schnięcia.

1. Obróć lekko nasadkę, aby wyszła z dwóch bolców.
2. Dostosuj nasadkę ustawiając pin na preferowaną pozycję.

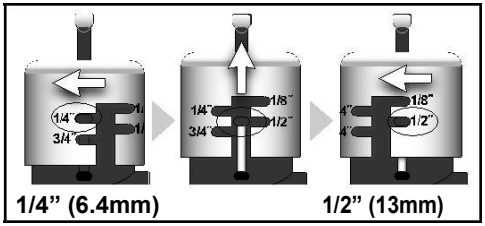

Czujnik pogody

Ważne: Czujnik pogody musi mieć pełny dostęp do słońca, wiatru i deszczu, oraz nie musi być zainstalowany w środku rynny deszczowej, albo w innej loklizacji gdzie nastąpi zanurzenie, odpływ, lub nastąpi kontakt z natryskiem. Unikać instalacji obok źródeł ciepła, takich jak kominy wentylacyjne. Należy również unikać instalacji w pobliżu dużych metalowych konstrukcji lub linii wysokiego napięcia, które mogą generować interferencję sygnału. Upewnij się, że przewód antenowy wisi bez przeskód poniżej czujnika pogody.

Zasięg komunikacji z systemem bezprzewodowym to 305m W lini wzroku. Niektóre straty zasięgu mogą być mogą być generowane przez zakłócenia na drodze sygnału. Test sygnału odbiornika należy przeprowadzić jak opisano w poniższej procedurze.

1. Uruchom manualny start operacji nawadniania dla sekcji, którą można zobaczyć z lokalizacji czujnika pogody. Naciśnij i przytrzymaj pin testowy czujnika deszczu, aby wysłaś sygnał do Smart Connect. Jeżeli sygnał zostanie doręczony to nawadnianie należy wyłączyć w krótkim czasie. Jeżeli nie należy powtórzyć test z innej lokalizacji, aż sygnał się ustabilizuje.

2. (A) Dla instalcji na rynnie: odwróć uchwyt
Wyczyść krawędź rynny. Zamocuj stację pogodową na
Pozycji docelowej, dokręć śrubę mocno.

(B) Dla instalacji na wytrzymałych konstrukcjach:
usuń i zabezpiecz mocowanie używając nierdzewnych śrub

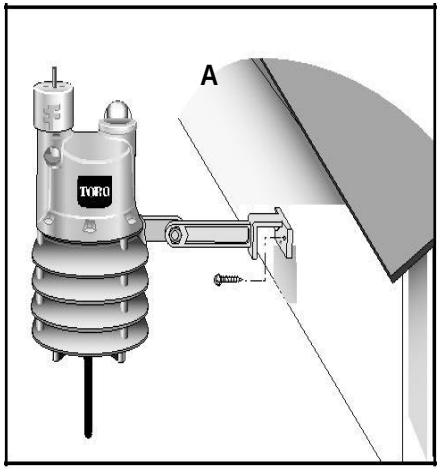

3. Uchwyt mocujący mocno zabezpieczyć , sprawdzić pionowe
Pionowe położenie czujnika pogody. Aby ustawić, odkręcić
Śrubę na przegubie, ustawić do pionu I zakręcić śrubę.

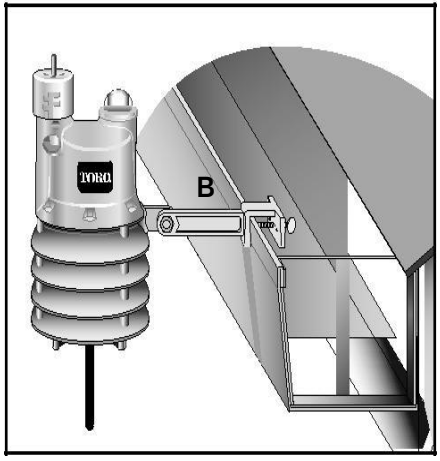

Operacje

Nawigacja po menu

- Użyj lub aby poruszać się po menu.
- Aby zmienić wartość, lub aby zmienić pole, następnie nacisnąć i aby zmienić wartość.
- Pamiętaj, aby nacisnąć aby zapamiętać wartość.

Wybranie menu czujników

1. Naciśnij **ADVANCED** następnie .
2. Naciśnij SENSORS. Naciśnij

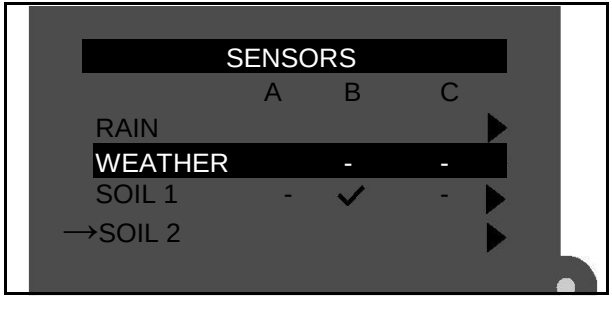

3. **Aby dodać czujnik do harmonogramu:**

Naciśnij lub aby wybrać porządany harmonogram (A, B, lub C).

Naciśnij lub aby aktywować czujnik

✓ : czujnik aktywny

-: czujnik nieaktywny

.

Menu czujnika pogody

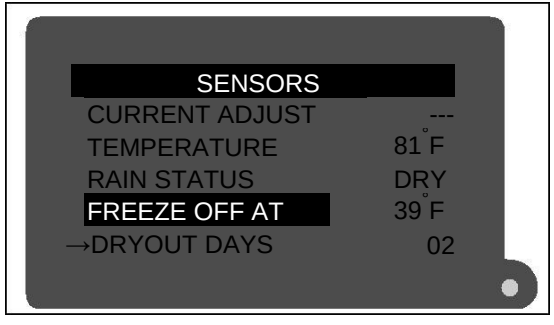

Bieżące ustawienie
Procentowe ustawnienie w którym czujnik jest w stanie dostosować czas nawadniania. Możliwe wartości wahają się między OFF i +150, chodź realistycznie, wartość wyświetlana jest pomiędzy ±35%. Na przykład, jeśli ewaporacja (ET) historia wskazuje na ciepły sezon, ale tydzień jest chmurzysty, bieżące ustawienie może wyświetlić -20% co może wyświetlać zmniejszony czas pracy. Może wyświetlać również OFF.

Temperatura
Wyświetla bieżącą temperaturę na czujniku. Jednostka temperatury (Celsiusz lub Farenheit) Może być zmieniona w ustawieniach sterownika.

Status deszczu
Wyświetla stan czujnika : Suchy (Dry) lub mokry (wet).

Zamarzanie
Temperatura w której nawadnianie zostaje wyłączone ze względu na niskie temperatury. Wybór w zakresie 35°-45°C w 2 stopniowych skokach

1. Naciśnij lub aby zmienić wartość temperatury
2. Naciśnij aby zatwierdzić wartość.

Dni suche
Po deszczu, nie zawsze jest konieczne wznawianie nawadniania odrazu. Ustawienie dni suchych, od 0 do 14 dni, opuźnia automatyczne wznowienie nawadniania.

1. Naciśnij lub aby zwiększyć lub zmniejszyć ilość dni bez nawadniania.
2. Naciśnij aby potwierdzić wartość

Ustawienie wody
Regulacja wody pozwala na korekcję wszystkich grafików maksymalnie o ±35%. Na przykład, jeżeli zaprogramowany czas startu dla sekcji 1 to 10 minut, ustawienie wody zwiększymy o +35% czas nawadniania wyniesie 13 minut, 30 sekund. Jest to użyteczne dla sezonowego użycia.

1. Nacisnąć lub aby zwiększyć lub zmniejszyć wartość.
2. Naciśnij aby zatwierdzić wartość.

Uaktualnianie czasu

To jest czas w którym czujnik aktualizuje sterownik o nowe dane. Jeżeli czas nawadniania jest ustawiony na 6 rano, na przykład, czujnik wyśle dane do sterownika, że należy zmienić czas na 5:45, aby zoptymalizować czas startu.

1. Użyj lub Aby wprowadzić godziny, minuty oraz czas am/pm
2. Użyj lub aby przełączać pola.
3. Użyj aby zatwierdzić.

Średni procent Dzienny

To jest poprzednia liczba dni których czujnik będzie używał do generowania średniego czasu startu. Jest to użyte w celu minimalizacji wpływu niesezonowych zimnych lub ciepłych dni. Pasmo wartości to 1-7 (dni).

1. Użyj lub aby zmienić liczbę dni.
2. Użyj aby zatwierdzić wartość.

Moja lokalizacja

To jest potrzebne aby ustawić lokalizację przy użyciu kodu region lub długości i szerokości geograficznej.

1. Aby ustawić TYPE, naciśnij aby ustawić ZIP CODE. Naciśnij aby wybrać długość lub szerokość
2. Użyj . Ustaw ZIP code lub położenie geograficzne zmieniając Wartości przyciskami i Użyj i aby przełączać między polami
3. Kiedy wszystko jest gotowe naciśnij

Siła sygnału

Na wyświetlaczu pokazuje się siła sygnału (▪▪▪▌).

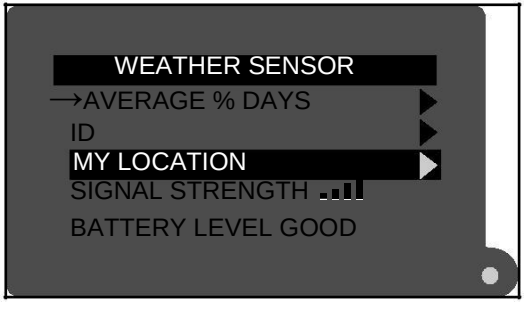

Poziom baterii

Wyświetla poziom baterii w czujniku pogody.

Bateria

W normalnych waruknach użytkowania bateria wytrzymuje do pięciu lat. Niski poziom baterii wyświetla się na sterowniku Evolution poprzez migającą czerwoną diodę, wtedy należy sprawdzić okno ostrzeżeń.

Jak wymienić baterię:

1. Bateria jest umieszczona w górnej cześci czujnika. Aby otrzymać dostęp do baterii należy odkręcić górną część czujnika.

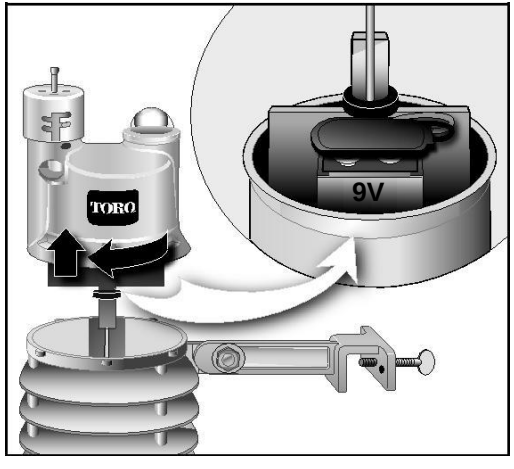

2. Odłącz kabel od baterii. Wymień starą baterię na nową 9V baterię alkaliczną, podłącz przewód.
3. To reassemble the sensor housing, thread the antenna wire through the lower housing, exiting the center hole in the bottom grid.
4. Mate the two halves squarely, aligning the translucent dome above the mounting bracket.
5. Turn the upper housing counterclockwise to securely engage the lower housing.

Aby usunąć komunikat o niskim stanie baterii:

1. Na sterowniku, wybrać .
2. Na ALERTS, nacisnąć .
3. Na ekranie komunikaty nacisnąć , aby przejść do LOW WS BATTERY alert. Naciśnij .

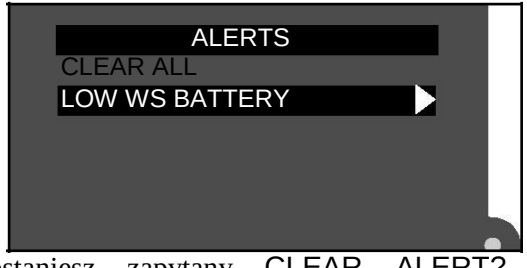

4. Zostaniesz zapytany CLEAR ALERT? naciśnij , aby zmienić. Naciśnij .

Przegląd ekranu

The Review screen allows operators to review settings for the various sensors added to the controller.

1. Wybierz opcję Review.
2. Naciśnij na WEATHER SENSOR. Naciśnij .

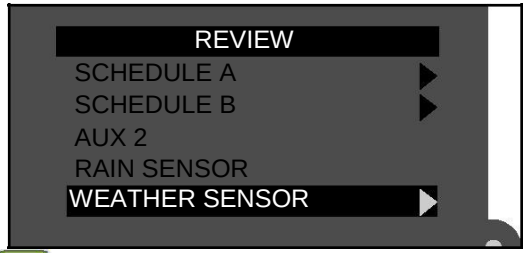

3. Użyj aby przełączać między ustawieniami czujnika.

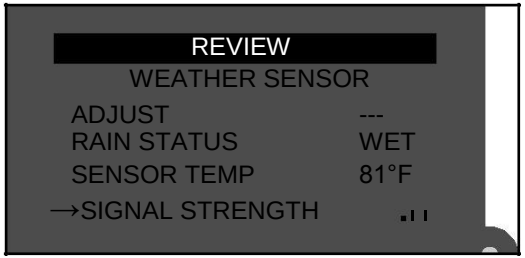

Resetowanie ustawień

Resetowanie ustawień/ przywracanie ustawień fabrycznych usunie wszystkie dodane czujniki

1. Przejdź do menu czujników (strona 10) I przejdź do SMART CONNECT. Naciśnij .

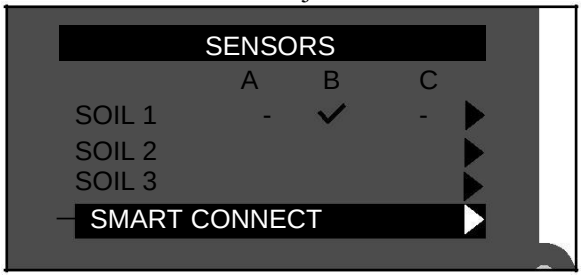

2. Zmień wartość na YES i naciśnij .

Problemy z komunikacją bezprzewodową

Efektywna odległość czujnika od sterownika to 1000 stóp.Ta odległość może zostać pomniejszona przez przeszkody znajdujące się na drodze czujnik- sterownik.

Jeżeli twój zestaw ma problem z połączeniem sprawdź:

- Zainstaluj czujnik tak blisko sterownika jak tylko to jest możliwe. Jeżeli siła sygnału nie jest za mocna, spróbuj umieścić go w innym miejscu. Czasami przesunięcie czujnika nawet o jedną stopę może diametralnie zmnienić moc sygnału.

Toro Support

Toro Commitment to Quality

Toro is committed to developing and producing the highest quality, best per-forming, most dependable products on the market. Because your satisfaction is our first priority, we have provided the Toro Helpline to assist you with any questions or problems that may arise. If for some reason you are not satisfied with your purchase or have questions, please contact us toll free at 1-877-345-8676.

Warranty

The Toro Company and its affiliate, Toro Warranty Company, pursuant to an agreement between them, jointly warrants, to the owner, against defects in material and workmanship for a period of five years from the date of purchase. Neither The Toro Company nor Toro Warranty Company is liable for failure of products not manufactured by them, even though such products may be sold or used in conjunction with Toro products.During such warranty period, we will repair or replace, at our option, any part found to be defec-tive. Return the defective part to the place of purchase. Our liability is limited solely to the replacement or repair of defective parts. There are no other express warranties. This warranty does not apply where equipment is used, or installation is performed, in any manner contrary to Toro's specifications and instructions, nor where equipment is altered or modified. Neither The Toro Company nor Toro Warranty Company is liable for indirect, incidental or consequential damages in connection with the use of equipment, including but not limited to: vegetation loss, the cost of substitute equipment or ser-vices required during periods of malfunction or resulting non-use, property damage or personal injury resulting from installer's negligence.

Some states do not allow the exclusion or limitation of incidental or conse-quential damages, so the above limitation or exclusion may not apply to you. All implied warranties, including those of merchantability and fitness for use, are limited to the duration of this express warranty. Some states do not allow limitations of how long an implied warranty lasts, so the above limitation may not apply to you. This warranty gives you specific legal rights and you may have other rights which vary from state to state.

Australian Warranty Statement

This product comes with a manufacturer's guarantee against defects in material and workmanship when used for its intended purpose. Our obligation under this guarantee is limited to the repair or replacement of the product at our discretion for the period stated. In the event of a claim, you must immediately cease using the product and return the product, together with your proof of purchase and an explanation of the fault to the store you purchased it from. All costs associated with the return of the product are the purchasers' responsibility. To process the warranty, the retailer must contact Toro Australia via their representative or the phone number listed below.

Our goods come with guarantees that cannot be excluded under the Australian Consumer Law. You are entitled to a replacement or refund for a major failure and for compensation for any other reasonably foreseeable loss or damage. You are also entitled to have the goods repaired or replaced if the goods fail to be of acceptable quality and the failure does not amount to a major failure.

Toro Australia Pty Ltd, 53 Howards Road, Beverley SA 5009 1300 130 898, info.au@toro.com